# Axialkolben-Verstellpumpe
## offener Kreislauf

## **H5V 80 DT** (Nachbau von K5V 80 DT)

**Nenngrösse 80**

| | |
|---|---|
| Verdrängungsvolumen | 80 $cm^3$/U |
| Drehzahl | 3000 $min^{-1}$ |
| Drehmoment bei 300 bar | 529 Nm |
| Masse | 81 kg |

**Drehrichtung**
Rechts

**Triebwelle**
Zahnwelle 12 Zähne
Flansch ø 125 mm

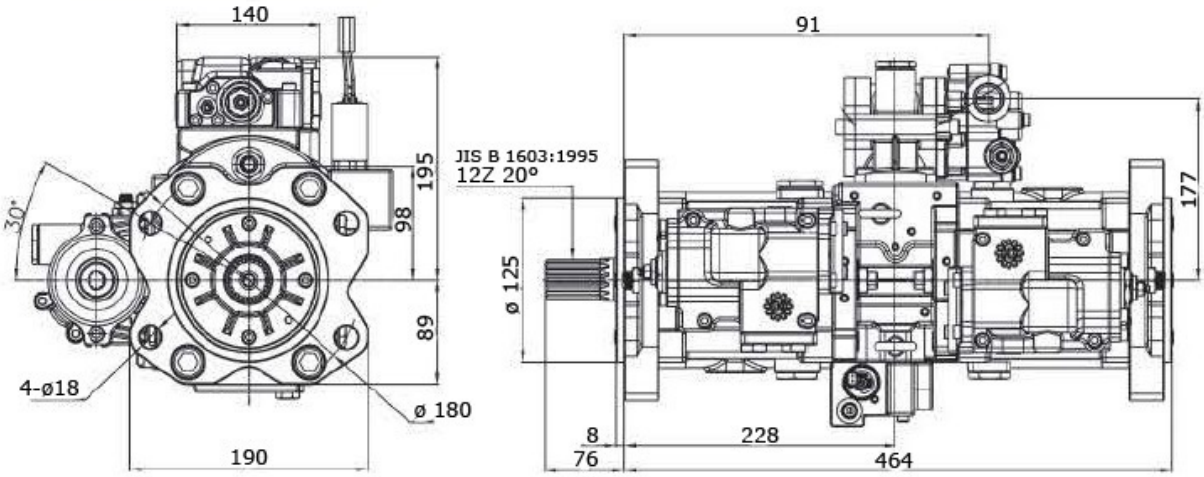


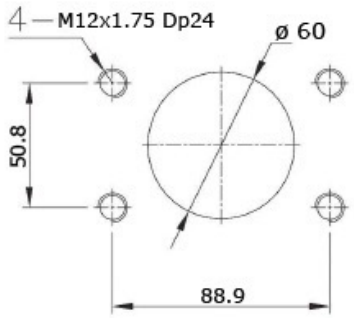


Hydraulik-Kompetenz AG
Postfach 137
CH-8808 Pfäffikon SZ

Werkstatt & Lieferadresse
Neuzaunstrasse 2
CH-8723 Rufi

Tel. 055 619 52 00
Fax 055 615 29 61

www.hydraulik.ch
info@hydraulik.ch