Axialkolben-Verstellmotor

A6VM 107 HA1U2 /63W-VZB3880HA

Nenngrösse 107

Schluckvolumen	107 cm^3/U
Drehzahl	3550 min^{-1}
Schluckstrom	380 l/min
Drehmoment	681 Nm
Füllmenge	1.5 Liter
Masse	47 kg

Drehrichtung
Wechselnd

Dichtungen
FKM Fluor-Kautschuk

HA1U2 Automatische Verstellung

- hochdruckabhängig
- ohne Druckanstieg
- elektrische Übersteuerung 24 V

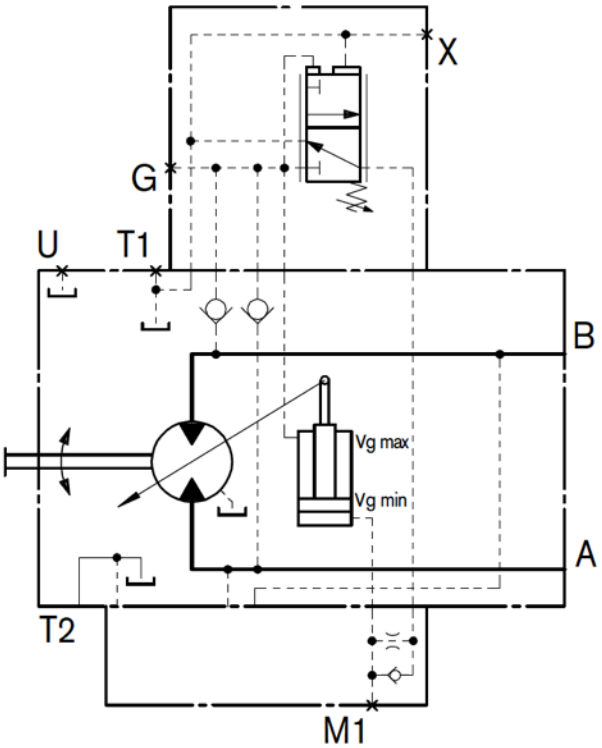

Hydraulik-Kompetenz AG
Postfach 137
CH-8808 Pfäffikon SZ

Werkstatt & Lieferadresse
Neuzaunstrasse 2
CH-8723 Rufi

Tel. 055 619 52 00
Fax 055 615 29 61

www.hydraulik.ch
info@hydraulik.ch

Triebwelle
Zahnwelle DIN 5480, ø 60 mm
Flansch ø 160 mm

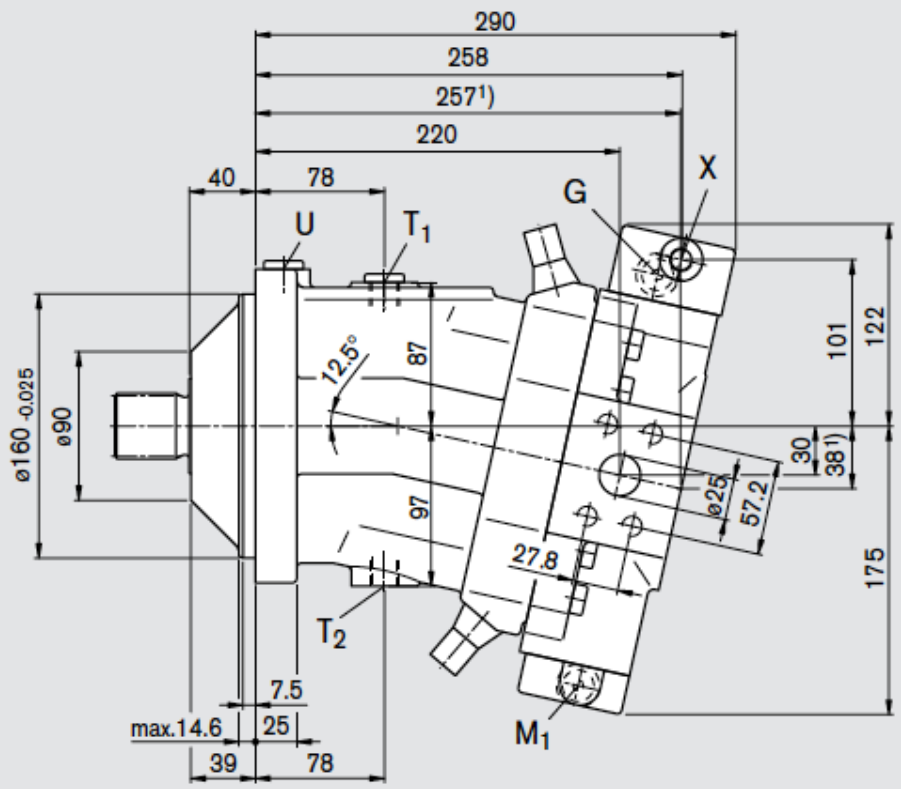
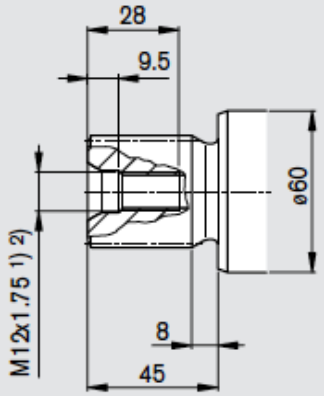
Z Zahnwelle DIN 5480
W40x2x30x18x9g