Axialkolben-Verstellpumpe
geschlossener Kreislauf

A4VG 40 DA1D2 /32R-NAC02F015S

Nenngrösse 40

Verdrängungsvolumen	40 cm^3/U
Drehzahl	4000 min^{-1}
Volumenstrom max.	160 l/min
Leistung	107 kW
Masse	31 kg

Drehrichtung
Rechts

Dichtungen
NBR Nitril-Kautschuk, Wellendichtring FPM

DA1D2 Hydraulische Verstellung, drehzahlabhängig
- Magnetspannung U = 12 V
- mit Druckabschneidung

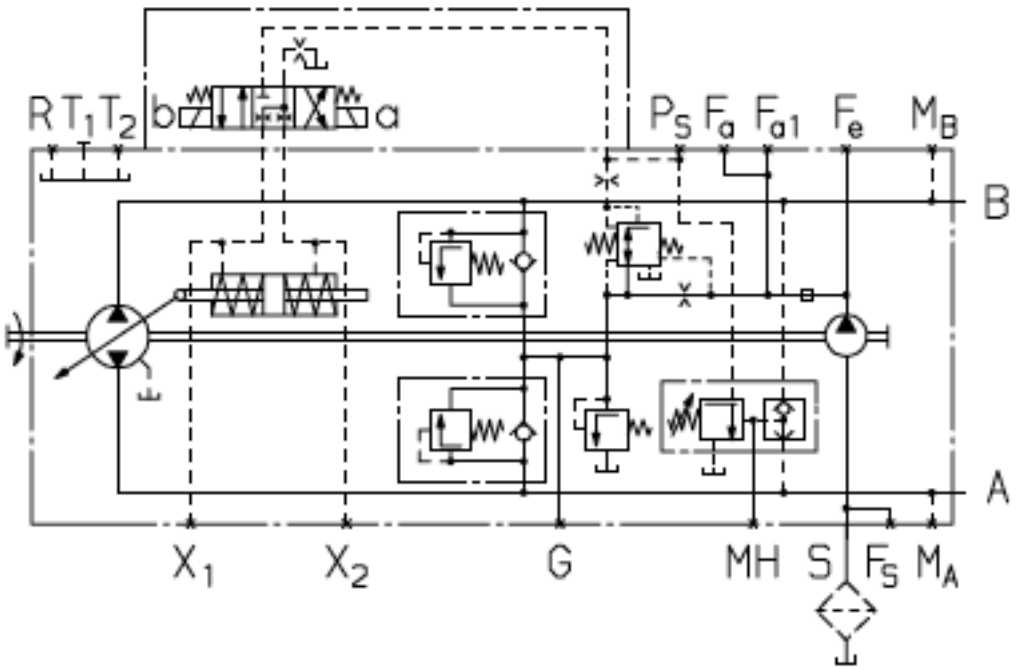

Hydraulik-Kompetenz AG
Postfach 137
CH-8808 Pfäffikon SZ

Werkstatt & Lieferadresse
Neuzaunstrasse 2
CH-8723 Rufi

Tel. 055 619 52 00
Fax 055 615 29 61

www.hydraulik.ch
info@hydraulik.ch

Triebwelle
Flansch SAE-C, ø127 mm
Zahnwelle DIN 5480, W 35x2x30x16x9g

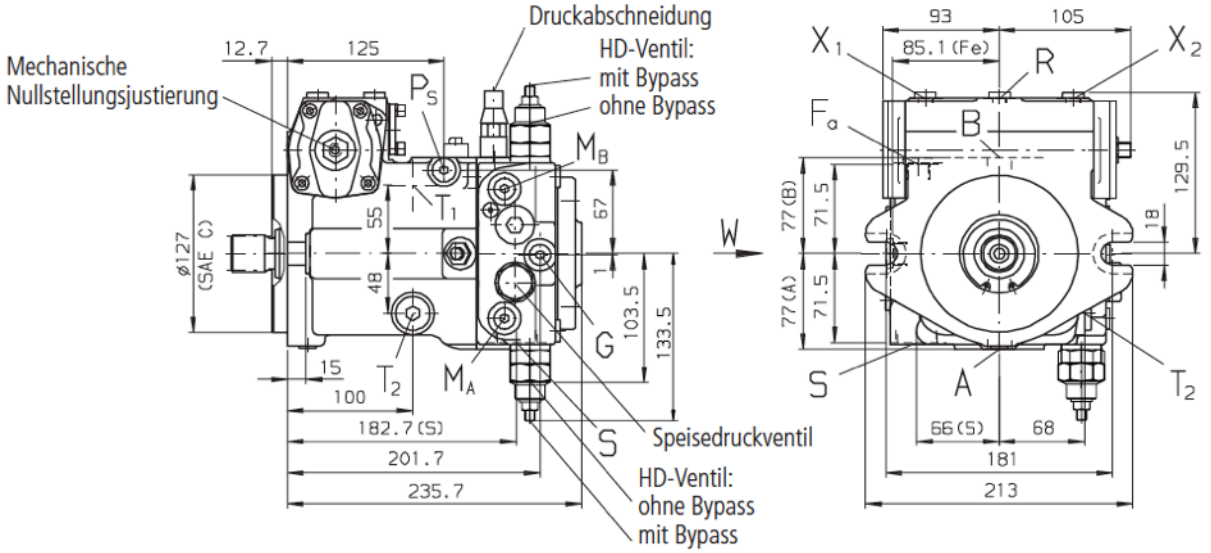

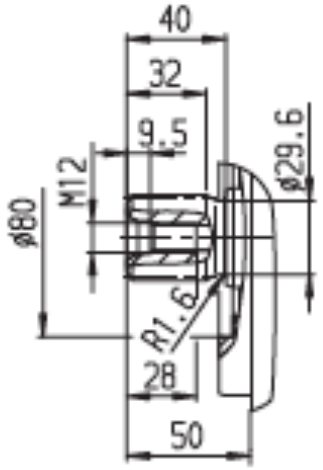

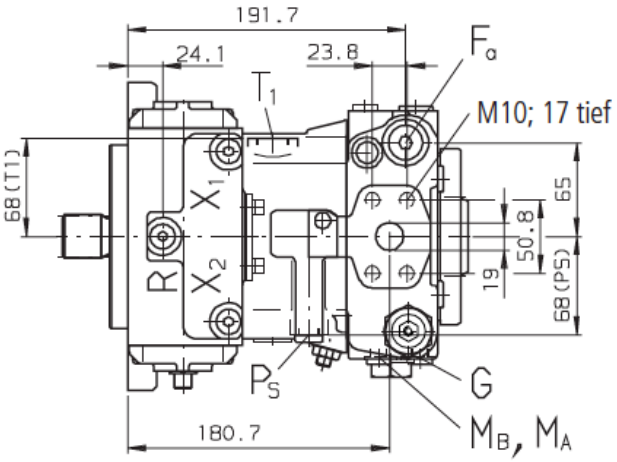

integrierte Hilfspumpe mit Durchtrieb

Flansch SAE-A, 2-Loch
Befestigung SAE-A, 9 Zähne 16/32 DP

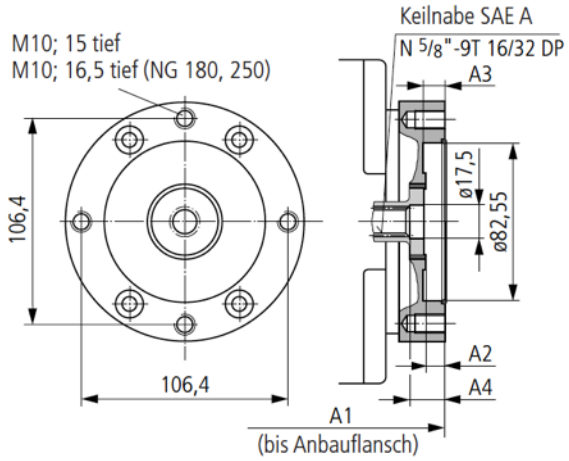

NG	A1 (F01)	A1 (K01)	A2	A3	A4
28	227,9	227,9	7,5	7,5	
40	239,7	234,2	9	10	18
56	261,4	254,9	10	11	19
71	297,6	297,6	9	10	17
90	304	304	9	8	
125	330,9	330,9	10,5	9	
180	378,4	378,4	7,5	7,5	15,5
250	426,9		11	11	18

geeignet zum Anbau der:
– Zahnradpumpe G2 (RD 10030)
– Verstellpumpe A10VSO10 (RD 92713)
– Verstellpumpe A10VSO18 (RD 92712)

Filterung
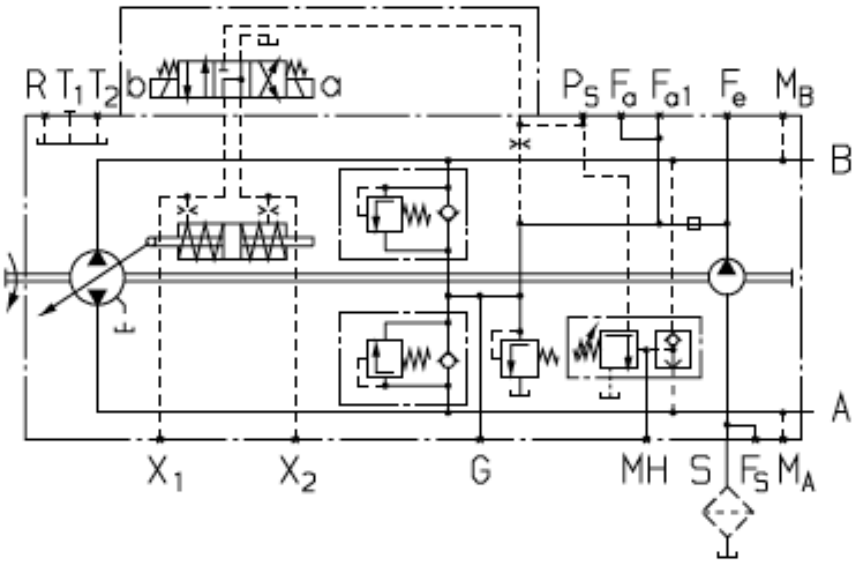
- Filterung in der Saugleitung der Hilfspumpe (Füllpumpe)