Axialkolben-Konstantpumpe
offener Kreislauf

A2FO 250 /60R-VPB05

Nenngrösse 250

Verdrängungsvolumen	250 cm³/U
Drehzahl	1500 min⁻¹
Volumenstrom	375 l/min
Leistung bei 350 bar	219 kW
Drehmoment bei 350 bar	1393 Nm
Füllmenge	2.5 Liter
Masse	73 kg

Drehrichtung
Rechts

Dichtungen
FKM (Fluor-Kautschuk)

Triebwelle
Zylindrische Welle mit Passfeder DIN 6885, ø 50mm

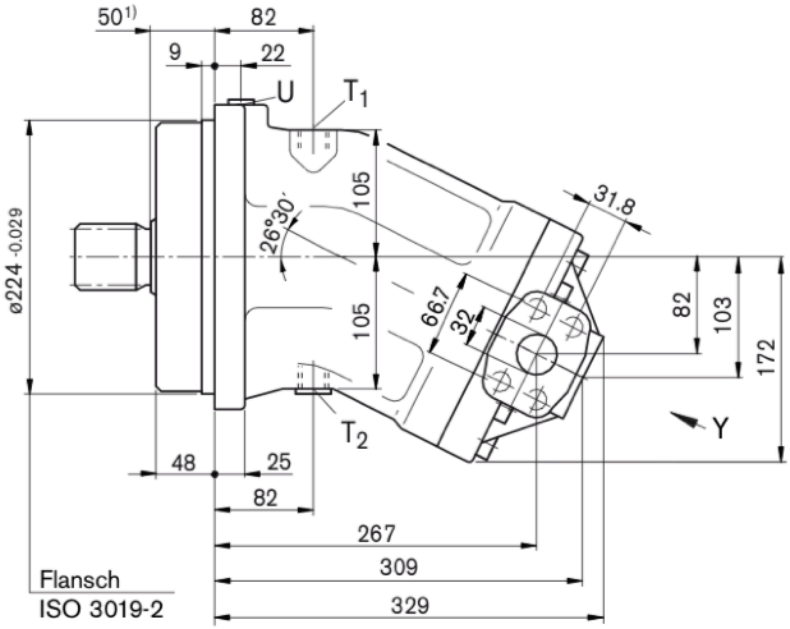

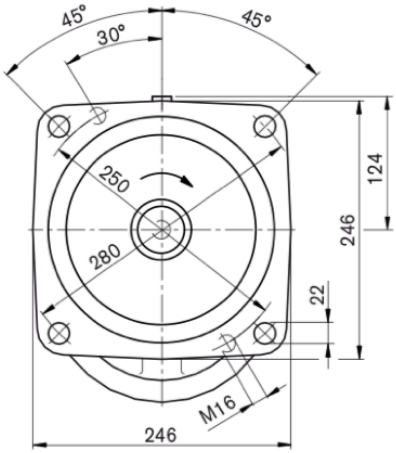

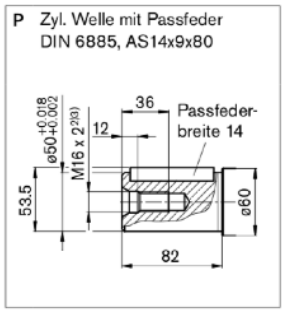

Hydraulik-Kompetenz AG
Postfach 137
CH-8808 Pfäffikon SZ

Werkstatt & Lieferadresse
Neuzaunstrasse 2
CH-8723 Rufi

Tel. 055 619 52 00
Fax 055 615 29 61

www.hydraulik.ch
info@hydraulik.ch