Axialkolben-Konstantpumpe
offener Kreislauf

A2FO 23 /61R-PZB05

Nenngrösse 23

Verdrängungsvolumen	22.9 cm^3/U
Drehzahl	2500 min^{-1}
Volumenstrom	57 l/min
Leistung bei 350 bar	33 kW
Drehmoment bei 350 bar	128 Nm
Füllmenge	0.20 Liter
Masse	9.5 kg

Drehrichtung
Rechts

Triebwelle
Zahnwelle DIN 5480, ø 30 mm
Flansch ISO 3019-2, 4-Loch, ø 100 mm

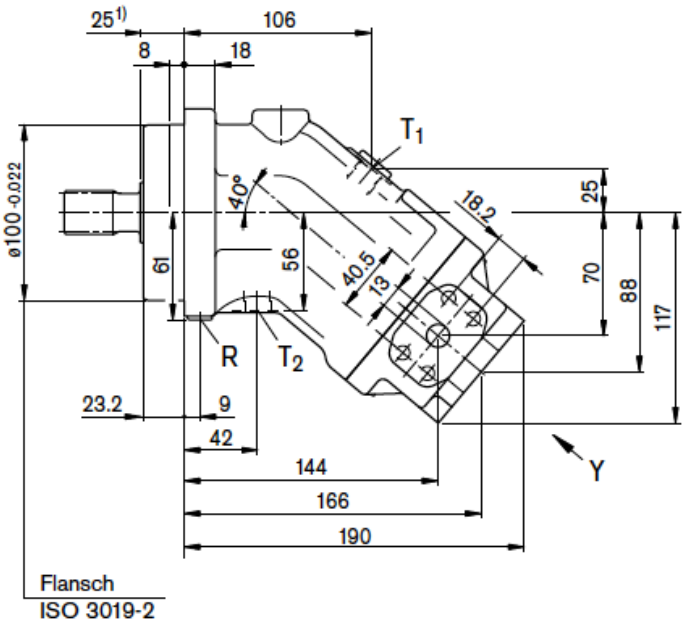

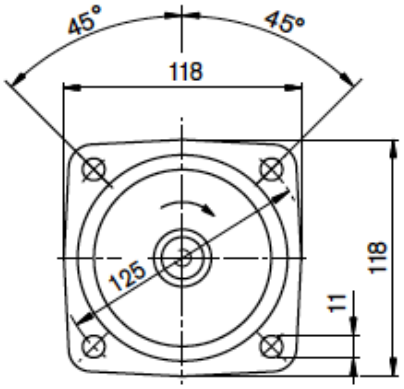

Z Zahnwelle DIN 5480
W25x1.25x18x9g

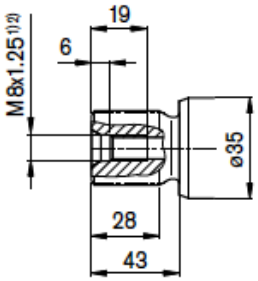

Hydraulik-Kompetenz AG
Postfach 137
CH-8808 Pfäffikon SZ

Werkstatt & Lieferadresse
Neuzaunstrasse 2
CH-8723 Rufi

Tel. 055 619 52 00
Fax 055 615 29 61

www.hydraulik.ch
info@hydraulik.ch