# Axialkolben-Verstellpumpe
## offener Kreislauf

# A10VSO 28 DFR /31L-PPA12N00

**Nenngrösse 28**

| | |
|---|---|
| Verdrängungsvolumen | 28 $cm^3$/U |
| Drehzahl | 3000 $min^{-1}$ |
| Volumenstrom max. | 84 l/min |
| Volumenstrom n=1500 $min^{-1}$ | 42 l/min |
| Leistung | 39 kW |
| Füllmenge | 0.7 Liter |
| Masse | 15 kg |

**Drehrichtung**
Links

**Dichtungen**
Perbunan, Wellendichtring in Viton

**DFR Druck- und Förderstromregler**
Zusätzlich zur Funktion des Druckreglers wird über den Differenzdruck am Verbraucher (z.B. eine Blende oder eine verstellbare Drossel) der Förderstrom eingestellt. Die Pumpe fördert nur die vom Verbraucher tatsächlich benötigte Ölmenge. Standarteinstellung für den Förderstromregler ist 14bar. Bei Entlastung von Anschluss X zum Tank stellt sich ein Nullhubdruck („Stand by“) von p = 18 ± 2 bar (abhängig vom Δp).

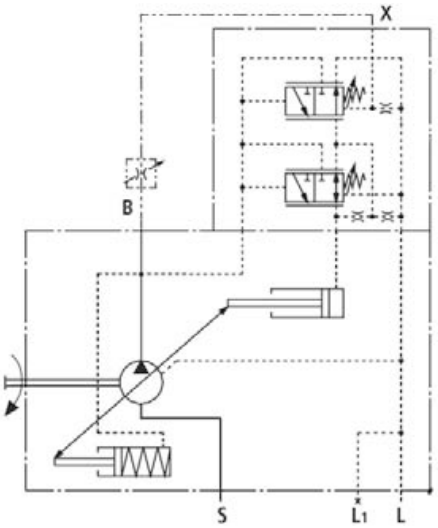


Hydraulik-Kompetenz AG
Postfach 137
CH-8808 Pfäffikon SZ

Werkstatt & Lieferadresse
Neuzaunstrasse 2
CH-8723 Rufi

Tel. 055 619 52 00
Fax 055 615 29 61

www.hydraulik.ch
info@hydraulik.ch
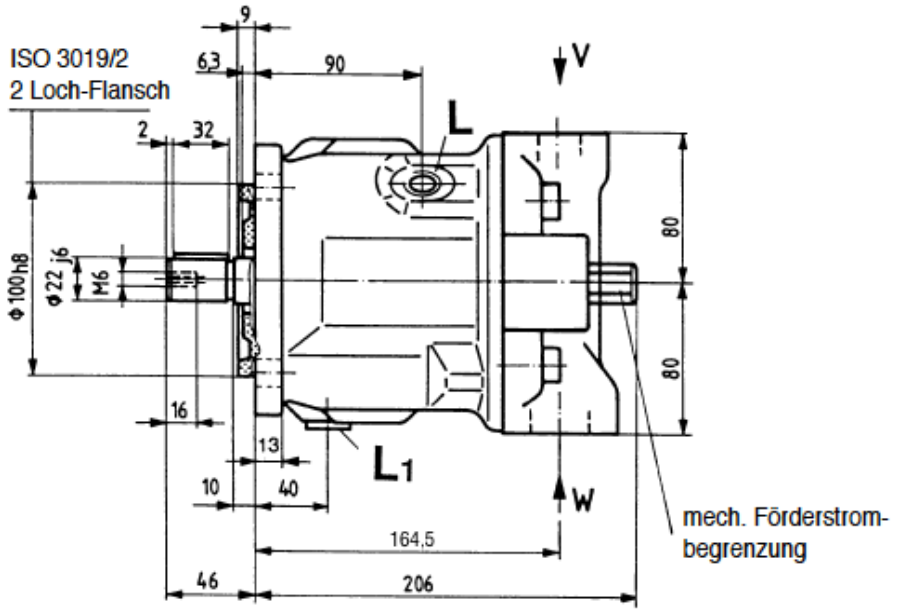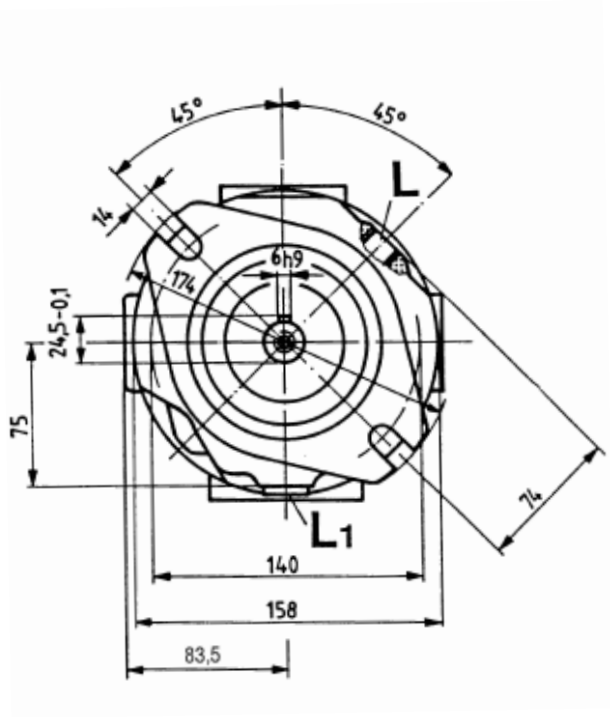
**Triebwelle**
zylindrisch mit Passfeder DIN 6885, ø 22 mm
Flansch ISO 2-Loch, ø 100 mm