Hydraulik-Kompetenz AG
Neuzaunstrasse 2, CH-8723 Rufi
+41 (0)55 619 52 00

info@hydraulik.ch
www.hydraulik.ch
www.hydraulikshop.ch

Aussenzahnradmotor
Gruppe 2

0511325001

Baureihe F

Schluckvolumen	5 cm³/U
max. Drehzahl	4000 min⁻¹
Masse	ca. 4 kg

Drehrichtung
Rechts

Triebwelle
konische Welle 1:5
Rechteckflansch DIN-Norm, Zentrierung ø 80 mm

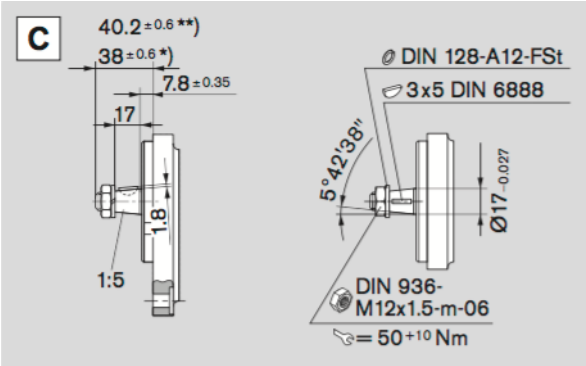

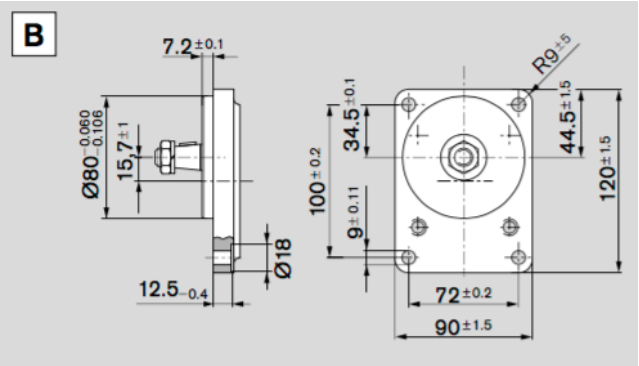

Zulaufseite		Ablaufseite	
D	**E**	**D**	**E**
35	M6 Nutztiefe 13	40	M6 Nutztiefe 13

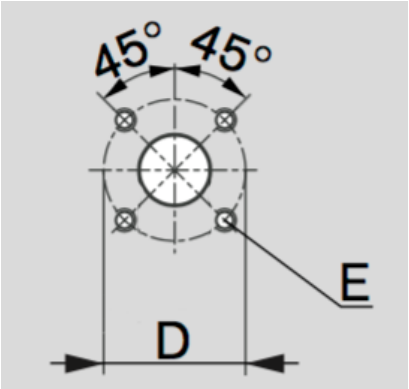

17.08.2022