Doosan – T5VP2D27 ≃ AP2D25/27

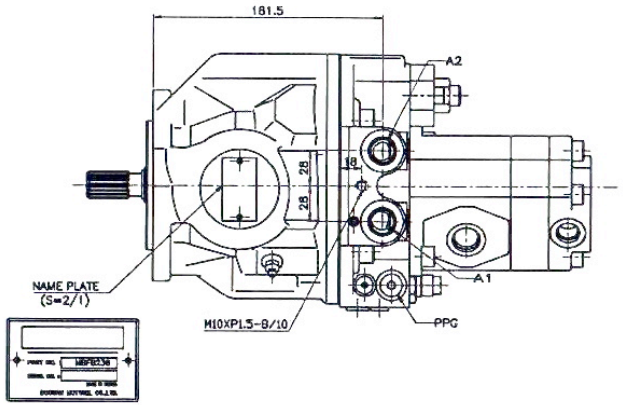

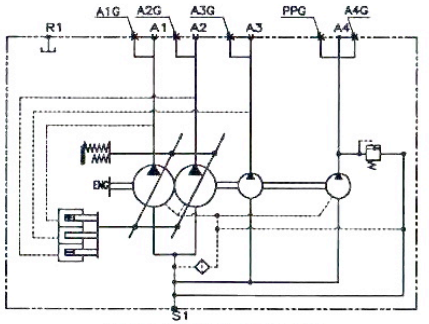

HYDRAULIC CIRCUIT

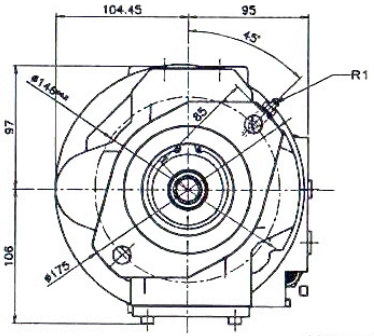

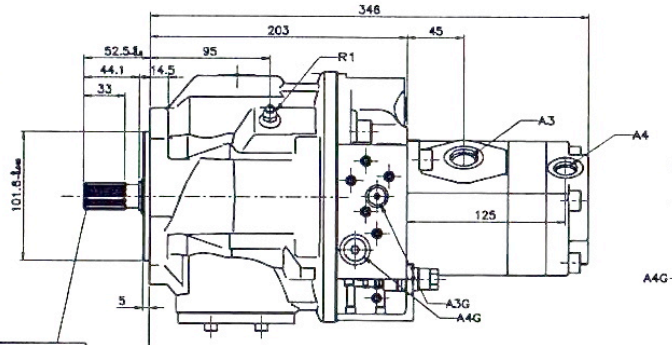

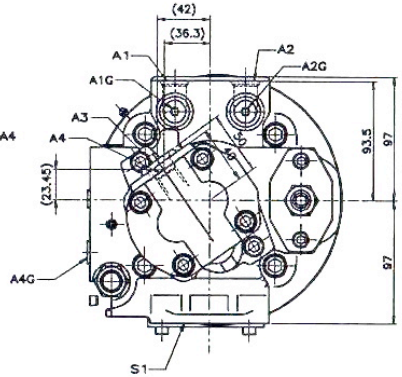

FLAT ROOT SIDE FIT		
SAE J498b, CLASS L		
공구	래깅피치	16/32
	압력각	30°
	치 수	13
대경	ø21.8	
소경	ø18.631	
피치맞춤	치면맞춤	

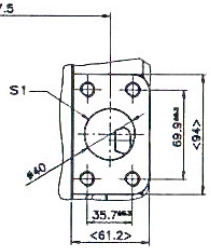

OPERATING SPECIFICATIONS

MACHINE MODEL		T5VP2D27		TGP18		TGP04
사용압력	MPa(kgf/cm²)	21.6(220)		21.6(220)		2.9(30)
용적	cm³	27.3X2		18.2		4.5
토출유량	L/min	54.6X2		36.4		9.0
P3 SHIFT압력	MPa(kgf/cm²)	1.5(15)	21.6(220)	1.5(15)	21.6(220)	
입력마력	kW(PS)	28.2(38.4)	15.9(21.6)	1.8(2.4)	16.3(22.2)	0.9(1.2)
입력속마력	kW(PS)	30.9(42)	33.1(45)			
입력속토크	N·m(kgf m)	147(15.0)	157.8(16.1)			
제어방식		전마력출시경전자 제어(POWER SHIFT)				
사용회전수	min⁻¹	2000 (High idle 2200)				
회전방향		주회전(축방향에서 볼 때)				
PUMP MODEL NAME		–				

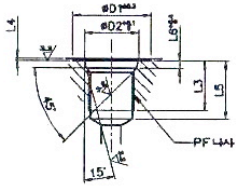

나사호칭	D1	D2	L3 (Min.)	L4 (Max.)	L5 (Min.)	L6
PF1/8	18	11.6	10	1	15	2
PF1/4	24	15.6	12	1.5	17	2.5
PF3/8	28	18.6	12	2	18	2.5
PF1/2	34	22.6	16	2.5	24	2.5

PORT설명

PORT	명 칭	규 격	PLUG 제질
S1	흡입PORT	SAE 1 1/2	RUBBER PLUG+TAPE
A1,A2	토출PORT	PF1/2	PLASTIC PLUG
A3	토출PORT	PF1/2	PLASTIC PLUG
A4	토출PORT	PF3/8	PLASTIC PLUG
A1G,A2G	GAGE PORT	PF1/4	STEEL PLUG
A3G	GAGE PART	PF1/8	STEEL PLUG
A4G	GAGE PORT	PF1/4	STEEL PLUG
PPG	GAGE PORT	PF1/4	STEEL PLUG
R1	AIR배기PORT	AIR배기밸브 부착부	

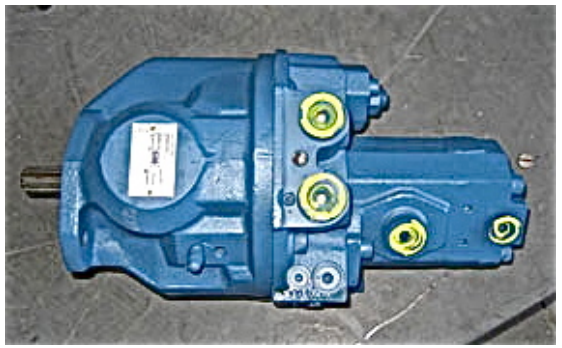

Hydraulik-Kompetenz AG
Service · Pumpen · Expertisen
hydraulik.ch