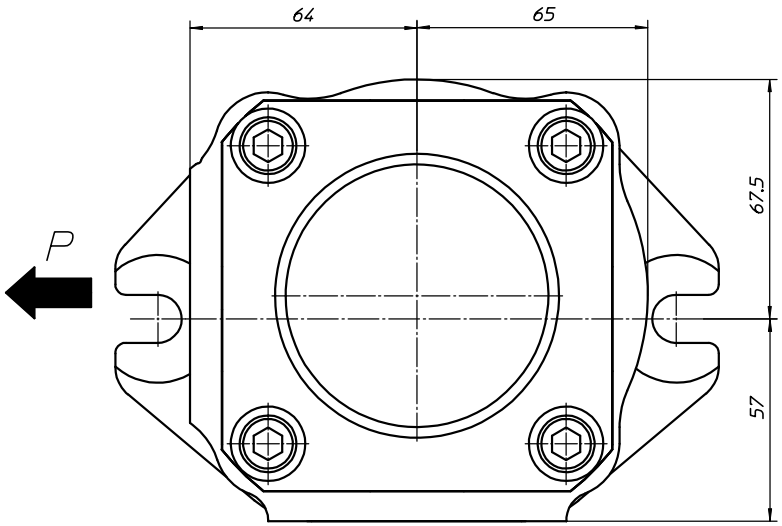

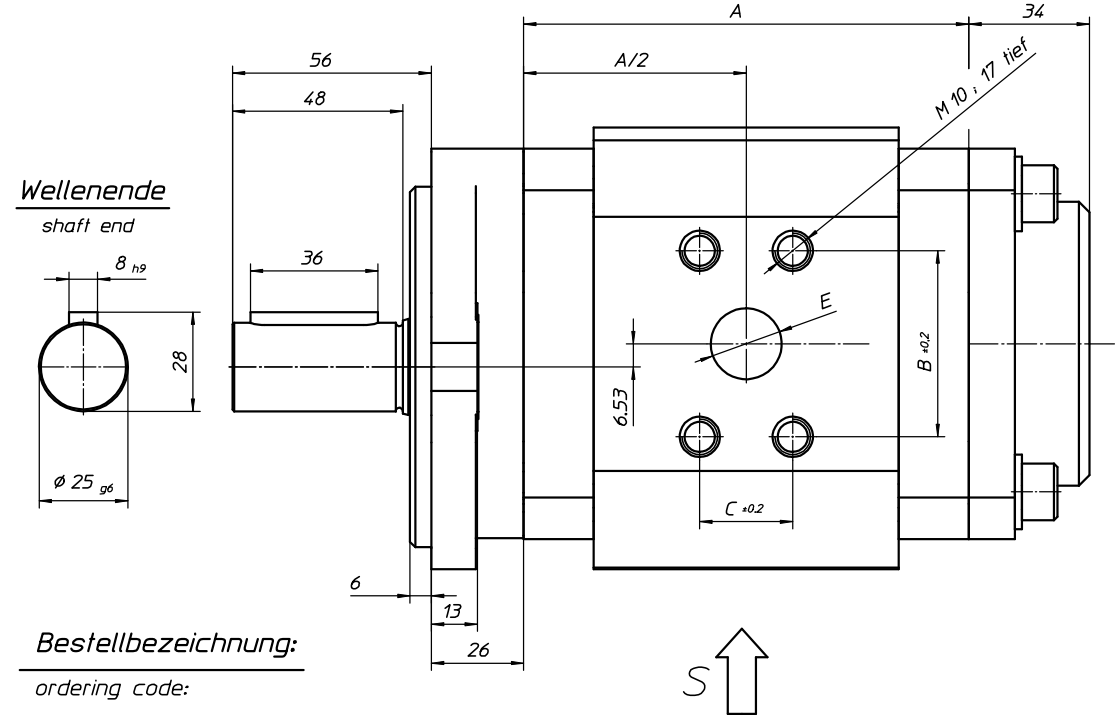

Nur zur Information!
10.Mar.2009

Drehrichtung
rotation

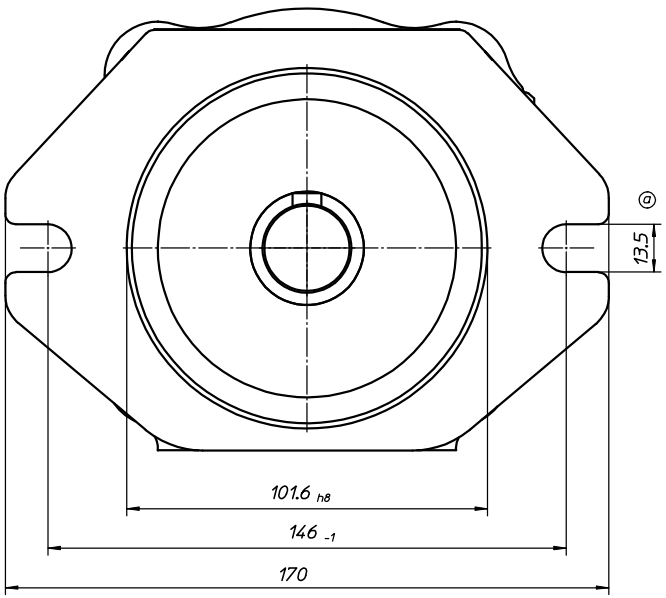

Bestellbezeichnung:

ordering code:

EIPC3-xxxRK23-1x

NG einfügen
add size

NG	A	B	C	E
020	97,9	47.5	22	18
025	104,4	47.5	22	18
032	114,4	47.5	22	18
040	125,4	52.4	26.2	20
050	139,4	52.4	26.2	20

Sauganschluss ⓐ

suction port

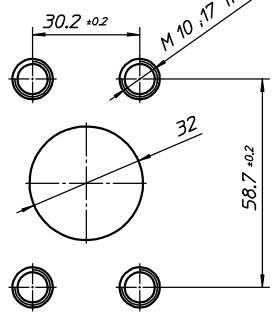

Paßmass	25_{g6}	8_{h9}	101.6_{h8}		
Abmaß	-7 -20	0 -36	0 -54		

Diese Unterlage ist Eigentum der Firma Eckerle Industrie Elektronik, 76316 Malsch. Sie darf ohne schriftliches Einverständnis der Eigentümerin weder ganz noch zum Teil in anderer als in der vereinbarten Art und Weise verwertet oder ausgewertet werden. Sie darf auch nicht ganz oder zum Teil vervielfältigt, kopiert oder Dritten zugänglich gemacht werden.

Zust.	Änderung	Datum	Name
2a	ae 09/021	09.07.09	Goss
1	ae 08/070	09.07.09	Goss

Verwendungsbereich: EIPC3

Masse ohne Toleranz n. ISO 2768m

Oberflaeche: DIN ISO 1302

	Datum	Name
Bearb.	09.07.09	Rapp
Gepr.	15.08.09	Goss
Norm.		

Eckerle Elektronik GmbH
Otto Eckerle Straße 12a
76316 Malsch

Maßstab 1:1 | Gewicht | Werkstoff

Benennung: MB EIPC3-xxxRK23-1x

Zeichnungs-Nr.: 6900300073

Blatt | Bl.

ersetzt: